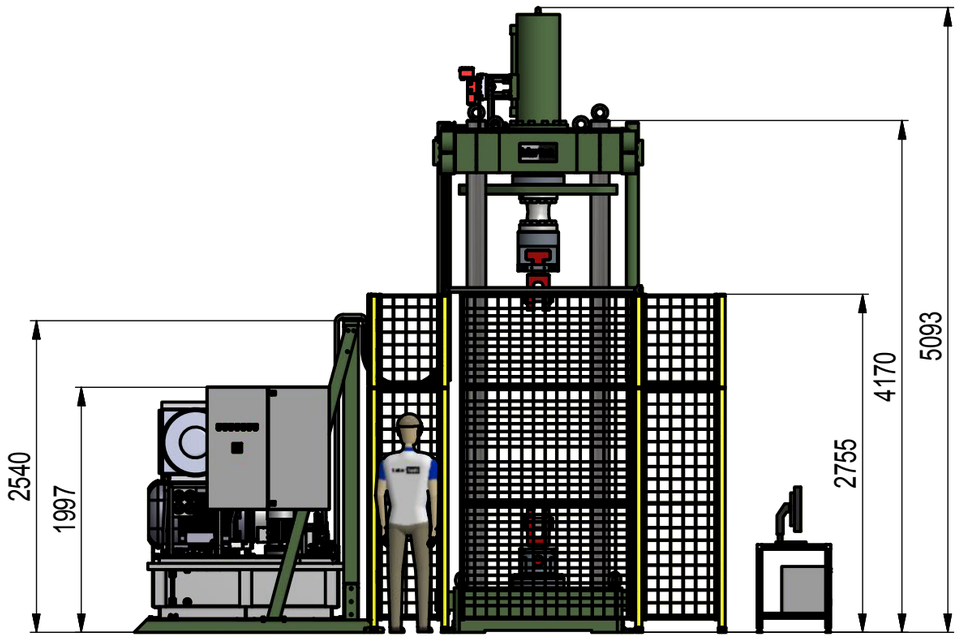

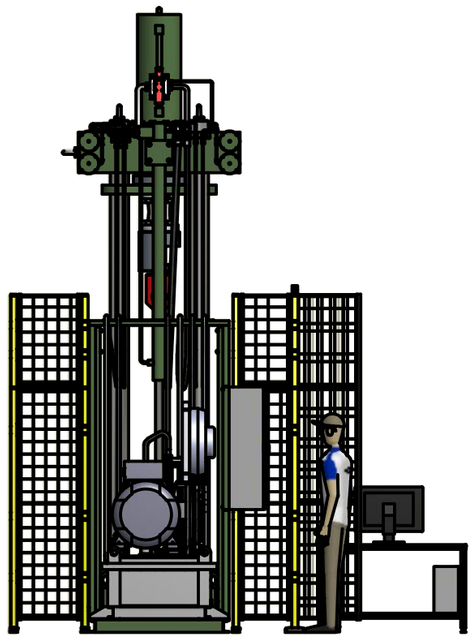

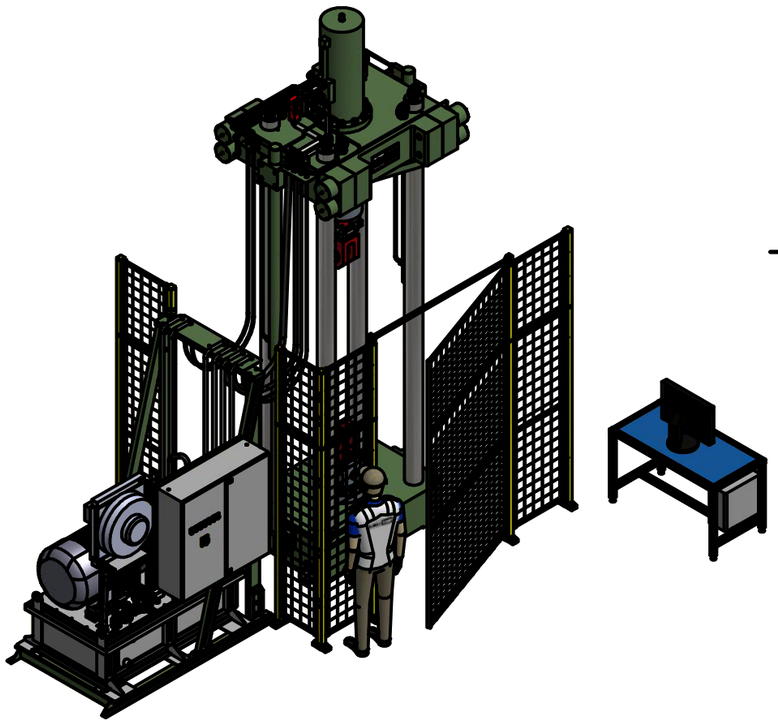

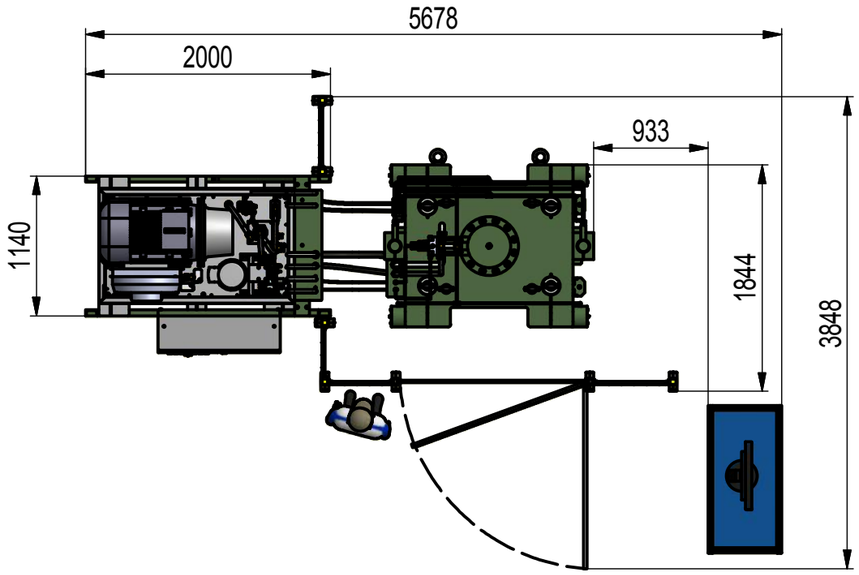

1 KS

Formát listu: A3	Kreslil	Páník L.		Typ		Přesnost	ČSN ISO 2768-m K	Materiál	
	Datum	28.4.2015		Zakázka		Tolerování	ČSN ISO 8015	Polotovar	
Jazyk CZ	Kontroloval			Kusovník		Promítání		Jmen. hmotnost	12309,315
Měřítko:	Technolog			Seznam		Druh dokumentu		Číslo sestavy	
1:50	Normalizace			Poznámka				Starý výkres	
	Schválil			Tento dokument je duševním vlastnictvím LABORTECH s.r.o..					
	Datum			Nesmí být bez souhlasu vlastníka předán třetí osobě, nebo jinak zneužit.					

Název, doplňující název

LabTest 6.2000 H2

Labor Tech

Číslo výkresu: 05-15 MSV Studénka

Index

List/počet listů: 1 /1